JS Proputec A/S
Hvidevold 1
9800 Hjørring
Denmark

Phone: +45 98 90 35 66
info@jsproputec.com
www.jsproputec.com

Especificaciones técnicas

La bomba de Lamelas JS está disponible en diferentes tamaños estándar. A continuación, encontrarás las especificaciones técnicas de cada modelo y talla.

Si surge alguna pregunta técnica o de aplicación, póngase en contacto con nuestro equipo de ventas. Estamos a sólo una llamada de distancia.

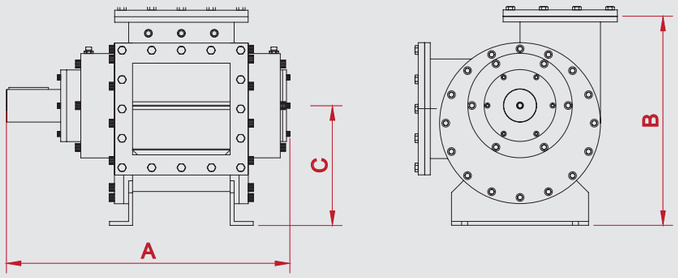

	100/30	150/45	200/60	250/70	350/90	400/115	450/140
Capacidad (m3/h)	0,3-3	2-10	5-20	10-30	20-70	30-120	50-200
Presión de trabajo máx. recomendado (bar)	10	10	10	10	10	10	10
Presión máxima proyecto (bar)	15	15	15	15	15	15	15
Largo del tubo (metros)	1-300	1-300	1-300	1-300	1-300	1-300	1-300
Conexiones de tubo (Ø mm)	80	100	150	200	250	300	350
Largo (mm) A	402	530	629	670	860	964	969
Altura total (mm) B	200	375	468	500	640	801	785
Altura do centro (mm) C	115	221	283	304	367	445	495
Entrada de brida exterior (mm)	ø85	186×200	236×240	306×260	405×405	460×444	534×484
Entrada de brida interior (mm)	ø80	106×120	156×160	206×160	296×281	336×320	384×334
Salida de brida exterior (mm)	ø85	186×200	236×240	306×260	405×350	460×404	534×460
Salida de brida interior (mm)	ø80	106×120	156×160	206×160	296×223	336×280	384×310
Peso (kg)	60	110	220	320	570	860	1.050
Acero inoxidable	Sí	Sí	Sí	Sí	Sí	Sí	Sí
Acero carbono	No	Sí	Sí	Sí	Sí	Sí	Sí

BOMBA LAMELAS JS

Lamela comprobada tecnología de Bomba

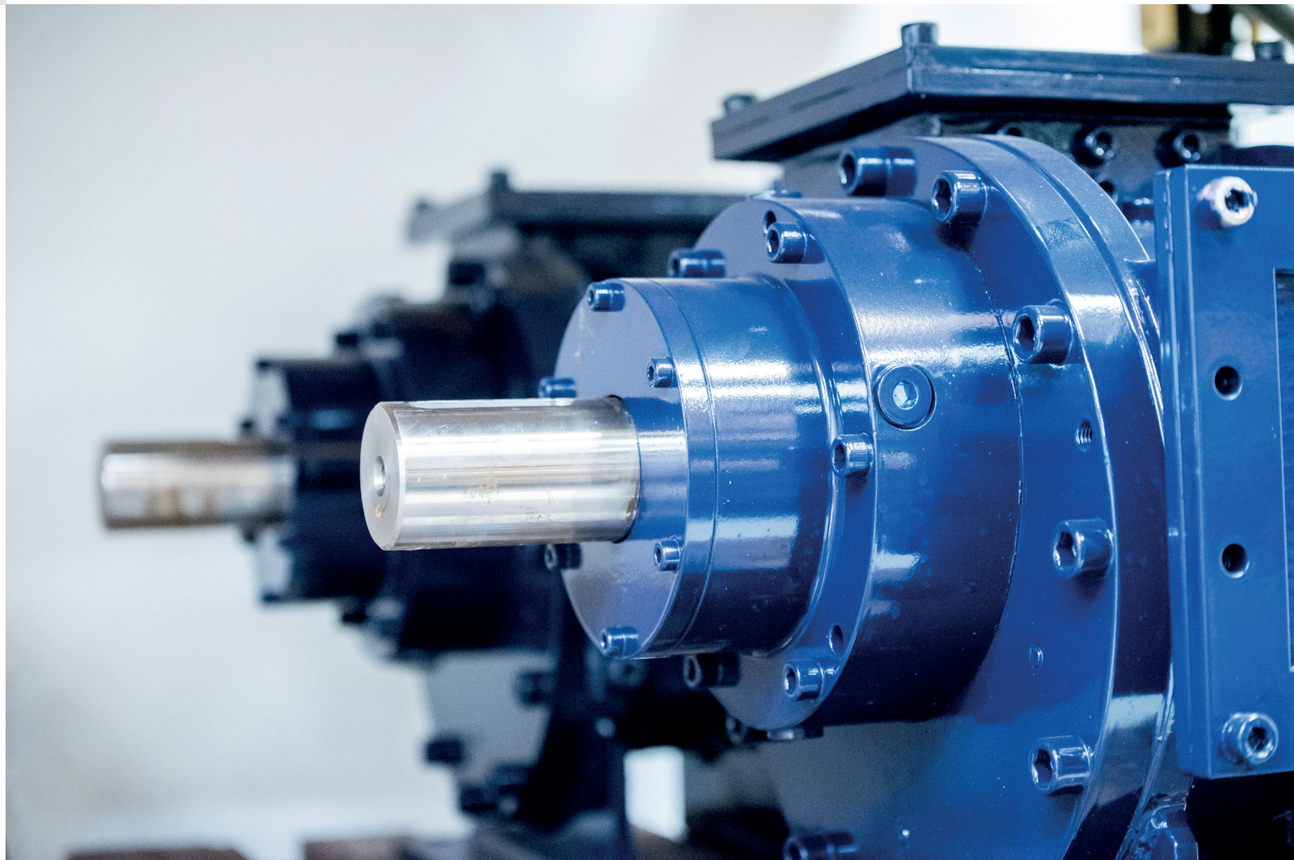

Bomba de lamelas JS para las aplicaciones más adversas

La Bomba Lamelas JS es bien conocida por su alta calidad y durabilidad, incluso en los entornos más duros y difíciles. La bomba es adecuada para bombear pescado y cortes de pescado, así como subproductos animales.

La idoneidad comprobada se verifica cuando la bomba se instala en las industrias de procesamiento de pescado, procesamiento de animales y petfood, así como en mataderos de todo el mundo. La bomba está disponible en varias versiones diferentes, lo que permite un ajuste perfecto a sus necesidades de producción.

La construcción única de la bomba lamela JS le permite bombear partículas grandes y duras como hueso, tejido y grasa. Esto hace posible bombear un producto no homogéneo a largas distancias. Una de las muchas ventajas es mantener el producto en un sistema de tubería cerrado que reduce los problemas de higiene y los olores.

Debido al diseño compacto de la bomba y la capacidad de bombear en un sistema de tuberías cerrado, la bomba lamelas JS reemplaza a otros sistemas como transportadores de tornillo, bombas de cavidad progresiva, tanques de presión y cintas transportadoras. Además, la bomba tiene menores costos de energía y mantenimiento, así como una mayor capacidad. La bomba lamela JS no requiere ninguna operación manual, lo que reduce el riesgo de lesiones.

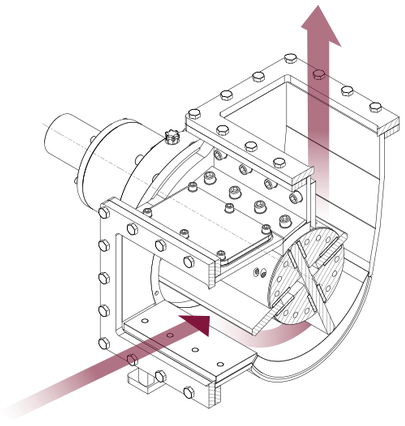

El impulsor está suspendido excéntricamente en la carcasa de la bomba. Se colocan dos láminas en el rotor que crean cuatro grandes cámaras de bombeo.

Las lamelas son guiadas por los discos de leva en la carcasa de la bomba, provocando así un desplazamiento del producto.

Donde la higiene es primordial

La bomba lamelas Easy Clean JS está diseñada para industrias donde la higiene es primordial. Las bombas tienen las mismas características que nuestras bombas estándar, pero con la adición de una cubierta lateral con bisagras. Esto permite que un lado de la bomba esté abierto, haciéndolo fácilmente accesible para limpieza e inspección.

JS Proputec A/S ofrece todas las variedades de bombas de acero inoxidable para industrias con mayores exigencias y estándares. De acuerdo con la Normativa EN 1935/2004, también suministramos bombas fabricadas con materiales que pueden entrar en contacto con alimentos.

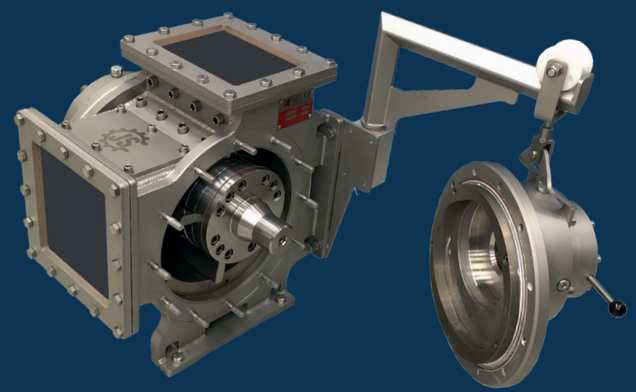

Calidad y desarrollo

La bomba lamela fue desarrollada originalmente por JS Proputec A/S. Muchos años de desarrollo con funcionalidad y calidad han convertido a JS en el fabricante líder de bombas lamelas.

Todas nuestras bombas están diseñadas y fabricadas en nuestra Fábrica en Dinamarca. Cada bomba se basa en nuestras altas estándares de calidad y durabilidad. El desarrollo se realiza en cooperación con nuestros clientes, ya que estamos abiertos y listos para recibir soluciones innovadoras.

Reconocemos la confiabilidad de la bomba como un factor crucial en la línea de producción de nuestro cliente, por lo que JS Proputec A/S nunca compromete la calidad. Las bombas están fabricadas en acero para herramientas de alta calidad, consiguiendo así una muy alta resistencia al desgaste. La bomba se puede suministrar con piezas de acero reforzado para las aplicaciones más exigentes.

El diseño de la bomba permite el reemplazo de cada parte individual en lugar de secciones enteras de la bomba. Todas las piezas de repuesto se producen localmente y JS ofrece una revisión completa de la bomba en nuestra fábrica.